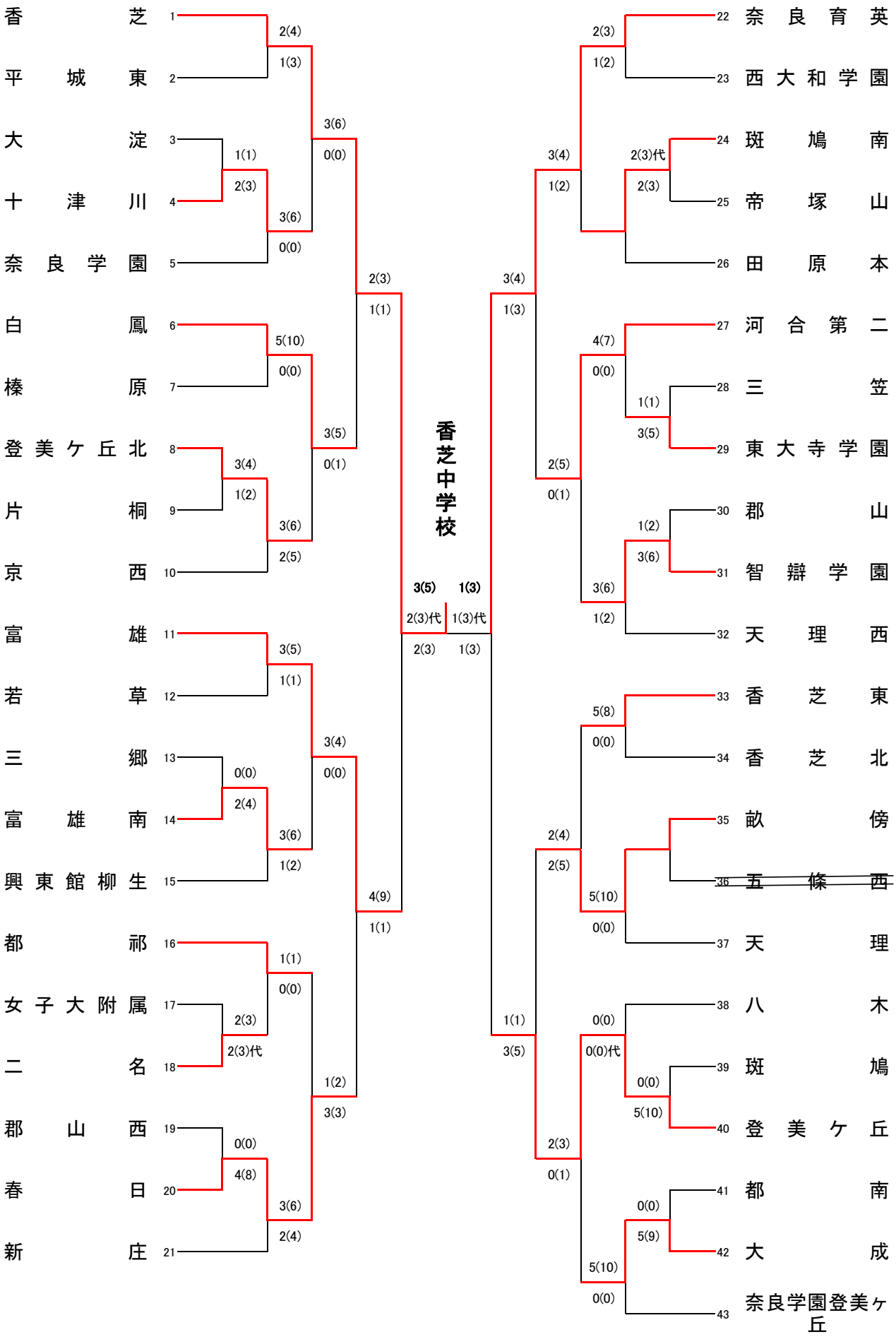第73回奈良県中学校総合体育大会 剣道の部 （男子団体）